Қазақстан Республикасы Ғылым және жоғары білім министрлігі
«Х. Досмұхамедов атындағы Атырау университеті» КеАҚ

«Бекітемін»
Қабылдау комиссиясының төрағасы,
Басқарма төрағасы-Ректор

_____ С.Н.Идрисов

«12» 06 2025 ж.

6В02103-«Таңдалған бағытта дизайнер, білім беру жүйесінде суретші-дизайнер» білім бағдарламасы бойынша шығармашылық емтихандар

БАҒДАРЛАМАСЫ

(оқу мерзімі 5 жыл)

Атырау, 2025

Әзірлеушілер:

Аға оқытушы, кафедра меңгерушісі _____ Бекешева А.С.

Аға оқытушы, магистр _____ Карабалин У.Т.

Аға оқытушы, магистр _____ Әлжанов Ғ.М.

Аға оқытушы, магистр _____ Мажитов М.И.

Аға оқытушы, магистр _____ Насипуллаевв Е.Б.

«Бейнелеу өнері және дизайн» кафедрасының мәжілісінде талқыланып, қабылданған.

Хаттама № 9 «20» мамыр 2025 ж.

Кафедра меңгерушісі: _____ Бекешева А. С.

МАЗМҰНЫ

1. Емтихан мазмұны 4
2. Емтихан өткізу тәртібі..... 4
3. Шығармашылық емтихан тапсырмалары..... 5
4. Ерекше білім беруді қажет ететін талапкерлер 5
5. Бағалау критерийлері.....8
6. Әдебиеттер.....11

6В02103-«Таңдалған бағытта дизайнер, білім беру жүйесінде суретші-дизайнер» білім бағдарламасы бойынша талапкерлерді қабылдау шығармашылық емтихандар БАҒДАРЛАМАСЫ (оқу мерзімі 5 жыл)

1. ЕМТИХАН МАЗМҰНЫ

1.1 6В02103-«Таңдалған бағытта дизайнер, білім беру жүйесінде суретші-дизайнер» білім беру бағдарламасы бойынша шығармашылық емтихан өткізу бағдарламасы «Жоғары және жоғары оқу орнынан кейінгі білім беру бағдарламаларын іске асыратын білім беру ұйымдарына оқуға қабылдаудың үлгілік қағидаларын бекіту туралы» ҚР БҒМ 2018 жылғы 31 қазандағы № 600 бұйрығына сәйкес құрастырылған.

1.2 Екі шығармашылық емтихан «Сурет» және «Сызу» пәндерінен тапсырылады. Әр емтиханның максималды баллы – 50, ең төменгі балы кемінде 5 балл болу қажет.

1.3 «Сурет» және «сызу» пәндері бойынша шығармашылық емтихандар бекітілген кестеге сәйкес (3 сағат) бейне жазбамен жабдықталған арнайы жабдықталған аудиторияларда өткізіледі. Оқуға түсушілер үшін суреттен әзірленген тапсырмалардың нұсқасына сәйкес қойылым дайындалады. Талапкердің аудиториядағы орны емтихан алдында тандалған нөмірмен белгіленеді. Шығармашылық емтихан жұмысы Қабылдау комиссиясының мөрімен басылған қағазда орындалады. Барлық жұмыстарды қабылдау комиссиясының өкілі белгілейді.

2. ЕМТИХАН ӨТКІЗУ ТӘРТІБІ

2.1 Шығармашылық емтихандарды өткізу аудиториясына жіберуді және емтихандарды өткізу кезінде осы ережелерді сақтауды қабылдау комиссиясының жауапты хатшысы және оның орынбасары, емтихандарды өткізуге тартылған арнайы кезекшілер, техникалық хатшылар қамтамасыз етеді.

2.2 Шығармашылық емтихандарды өткізу кезінде аудиторияда бөгде адамдардың болуына жол берілмейді.

2.3 Талапкер шығармашылық емтиханға кестеде көрсетілген мерзімде келуге міндетті. Талапкерді аудиторияға жіберу емтихан басталғанға дейін 30 минут бұрын жүргізіледі.

2.4 Талапкерді шығармашылық емтихан аудиториясына жіберуге жеке басын куәландыратын құжаты және рұқсат қағазымен жүзеге асады.

2.5 Шығармашылық емтихан уақыты - 3 академиялық сағат.

2.6 Шығармашылық емтихан тапсыру кезінде орын ауыстыруға және ұялы телефонмен кіруге тыйым салынады.

2.7 Шығармашылық емтихандарды өткізу кезінде талапкерлер келесі талаптарды сақтайды: 1) тыныштықты сақтауға және өз бетінше жұмыс істеуге, емтихан алушылармен және басқа талапкерлермен сөйлеспеуге; 2) аудитория бойынша жүрмеуге, басқа орыңға отырмауға; 3) шығармашылық емтихан аяқталғанға дейін емтихан алушының рұқсатынсыз емтихан аудиториясынан шықпауға міндетті.

2.8 Осы ережелерді бұзғаны үшін талапкер аудиториядан шығарылады. Бұл ретте емтихан жұмысының титулдық парағында емтихан алушылардың колдарымен расталған жою себебі туралы жазба жасалады. Орындалған жұмыс жойылады.

2.9 Шығармашылық емтихандарға қайта кіруге және оны қайта тапсыруға жол берілмейді.

2.10 Шығармашылық жұмыстарды тексеруді Шығармашылық емтихандарды ұйымдастыру және өткізу пәндік комиссия мүшелері ғана жүргізеді.

2.11 Шығармашылық емтиханды өткізу қорытындылары Бағалау парағы мен пәндік комиссия хаттамасымен ресімделеді. Бағалау қағазы мен бағалары және тексеруші емтихан алушылар, пәндік комиссия төрағасы қолдары қойылған хаттама нәтижелерін жариялау үшін жауапты хатшыға (оның орынбасарына) беріледі.

2.12 Шығармашылық емтихан қорытындысы емтихан өткізілген күні жарияланады.

2.13 Шығармашылық емтиханды бағалау кезінде талаптардың сақталуын қамтамасыз ету және даулы мәселелерді шешу, шығармашылық емтихандарды тапсырушы адамдардың құқықтарын қорғау мақсатында емтихандарды өткізу кезеңінде әрбір жоғары оқу орнында апелляциялық комиссия құрылады. Апелляциялық комиссиялар шығармашылық емтихан нәтижелерімен келіспеген адамдардың өтініштерін қарау үшін құрылады. Апелляциялық комиссияның төрағасы мен құрамы Басқарма төрағасы-ректорының бұйрығымен бекітіледі.

2.14 Шығармашылық емтихан қорытындысына келіспеген жағдайда апелляцияға өтініш беруге арнайы уақыт (*келесі күнгі 13.00-ге дейін*) беріледі.

2.15 Апелляцияға өтінішті шығармашылық емтихан тапсырған адам апелляциялық комиссия төрағасының атына жеке береді. Шығармашылық емтихан нәтижелерімен келіспеу туралы апелляция жөніндегі шешім комиссия мүшелерінің жалпы санының көпшілік даусымен қабылданады. Дауыстар тең болған жағдайда Комиссия төрағасының дауысы шешуші болып табылады. Апелляциялық комиссияның жұмысы төраға және Комиссияның барлық мүшелері қол қойған хаттамамен рәсімделеді.

2.16 Сурет бойынша емтихан үшін келесі құралдар мен материалдар ұсынылады:

а) қағаз;

б) жұмсақтығы әр түрлі қарындаштар (НВ, В, 2В);

в) өшіргіш (жұмсақ, сурет салуға арналған);

2.17 Сызуға қажетті құралдар:

а) сызғыш - 30 см;

б) бұрыштықтар (үшбұрышты сызғыштар) - 30°60°90°, 45°45°90°;

в) шеңберсызар немесе даярша;

г) қарындаштар - 3Т, 2Т, Т, ТМ, М, 2М, 3М немесе 3Н, 2Н, Н, НВ, В, 2В, 3В;

д) өшіргіш;

е) транспортир;

ж) ұштағыш.

Мөр соғылған сызба қағазын (пішімі А3) қабылдау комиссиясы береді.

3. ШЫҒАРМАШЫЛЫҚ ЕМТИХАН ТАПСЫРМАЛАРЫ

1-ші шығармашылық емтихан – «Сурет» (капитель)

3.1 Жалпы орта білім беру ұйымдарының түлектеріне, техникалық және кәсіптік (бастауыш және орта кәсіптік), орта білімнен кейінгі білім беру бағдарламаларын іске асыратын білім беру ұйымдарының түлектеріне қойылатын талаптар емтихан бойынша капитель суреті:

- орналастыру және құрылымы;
- суреттің рендік бірлігі мен тұтастығы.

3.2 Емтихан қойылымына сурет бойынша талапкер келесі дағдыларды көрсетуі тиіс:

- пішімде композициялық ізденіс;
- гипс жапырақ пішінінің арақатынасы, оның өзіне тән ерекшеліктері (көлемі, бұрылысы, бір-біріне қатысты орналасуы), кеңістіктегі орыны;
- бөліктерінің пропорцияларын сақтау;
- үлкен конструкциялық құрылым және үлкен пішімді жарық пен көлеңке арқылы сомдау;
- сызықты, штрихті, дақты нақты айқындау;
- суреттің толық аяқталуы.

3.3 Емтихан тапсырмасын орындау бойынша ұсыныстар: жұмысты үш негізгі кезеңге бөлу. Барлық кезеңдер тең уақыт сегменттеріне бөлінеді:

1) композицияны анықтау. Бейне қағаз парағына жақсы орналастырылуы керек. Парақтың екі өлшемді жазықтығында қойылымның үш өлшемділігін көрсету қажет;

2) суреттегі пропорцияларда пішінінің құрылымын дұрыс анықтау;

3) суреттегі рендік қатынастарды құру. Қойылым көлемін реңмен жеткізу.

Сурет пәнінен шығармашылық емтихан жұмысы А3 форматында орындалады.

2-ші шығармашылық емтихан – «Сызу»

3.4 Емтихан жазбаша емтихан түрінде өткізіледі, онда талапкерлер емтихан билетінде тапсырма шарты бойынша графикалық жұмысты орындайды.

3.5 Емтихан билеттері «сызу» пәні бойынша орта білім беру мектебінің бағдарламасы аясында жасалды.

3.6 Сызу емтиханында емтихан билетінде талапкер екі проекциясы бойынша үшінші проекцияны және берілген кескіннің аксонометриясын құру міндетіне ие.

3.8 Емтихан жұмысы А3 форматындағы сызу қағазында сызу құралдарын қолдана отырып, қарындашта орындалады.

Емтихан тапсырмасының тақырыбы:

Берілген екі проекциясы бойынша үшінші проекцияны салу:

(2-суретте тапсырманың нұсқасы көрсетілген):

- алдыңғы көрініс;
- жоғарыдан көрініс;
- сол жақтағы көрініс, оларды проекциялық байланыста орналастырыңыз.

Симметрия осьтерін көрінбейтін сызықтарда орындаңыз. Өлшемдерді ГОСТ 2.307-68 сәйкес сызыңыз.

Сызу пәнінен шығармашылық емтихан графикалық тапсырма А3 форматында орындалады.

- масштабта орындаңыз.
- формат жиек сызығын сызыңыз;

Аксономериясын құру:

- X,Y,Z координаталық және симметрия осьтерін сызыңыз;

4. ЕРЕКШЕ БІЛІМ БЕРУДІ ҚАЖЕТ ЕТЕТІН ТАЛАПКЕРЛЕРГЕ ШЫҒАРМАШЫЛЫҚ ЕМТИХАН БАҒДАРЛАМАСЫ

- нашар еститін;
- нашар көретін;
- сөйлеу бұзылыстары;
- тірек-қимыл аппаратының кемшілігі;

4.1 «Сурет» және «Сызу» пәнінен шығармашылық емтихан талаптарын орындауда ерекше білім беруді қажет ететін талапкерлерге қойылымға жақын орналасуына жағдай жасалады.

4.2 Инклюзивті шығармашылық емтихан жұмыстарында талапкердің әрқайсысының ерекшеліктерін ескеріп жағымды орта қалыптастыру.

4.3 Мүмкіндіктері мен қажеттіліктеріне байланысты емтихан жұмыс қойылымын ұйымдастыру, орындау материалының мүмкіндігі шектеулі талапкер үшін қажетті және жеткілікті, өзіне таныс бейімді етіп әзірлеу.

4.4 «Сурет» және «сызу» пәндері бойынша шығармашылық емтихандар бекітілген кестеге сәйкес (3 сағаттан) бейне жазбамен жабдықталған арнайы жабдықталған аудиторияларда өткізіледі. Оқуға түсушілер үшін әзірленген тапсырмалардың екі нұсқасына сәйкес қойылымдар дайындалады. Талапкердің аудиториядағы орны емтихан алдында алынған нөмірмен белгіленеді. Қабылдау комиссиясының мөрі басылған А3 ватман форматында орындалады. Барлық жұмыстарды қабылдау комиссиясының өкілі белгілейді.

4.5 Материалдық-техникалық қамтамасыз ету шарттары:

- қажеттіліктерін ескере отырып, санитарлық-гигиеналық нормалары (сумен жабдықтауға, кәрізге, жарықтандыруға, ауа - жылу режиміне және т. б. талаптар);

- мүмкіндігі шектеулі білім беру мекемесінің инфрақұрылым нысанына кедергісіз қол жеткізу мүмкіндігі.
- талапкер қажеттіліктерін ескере отырып, санитарлық-тұрмыстық жағдайлар (жабдықталған гардеробтардың, санитарлық тораптардың, жеке гигиена орындарының болуы және т. б.);

Шығармашылық емтихан қойылым нұсқалары
1-ші шығармашылық емтихан «Сурет» (капитель)

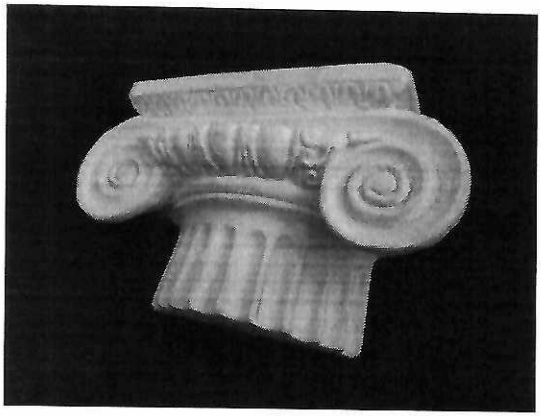

2-ші шығармашылық емтихан – «Сызу»
(Берілген екі кескініне сәйкес үшінші көрінісін салу керек)

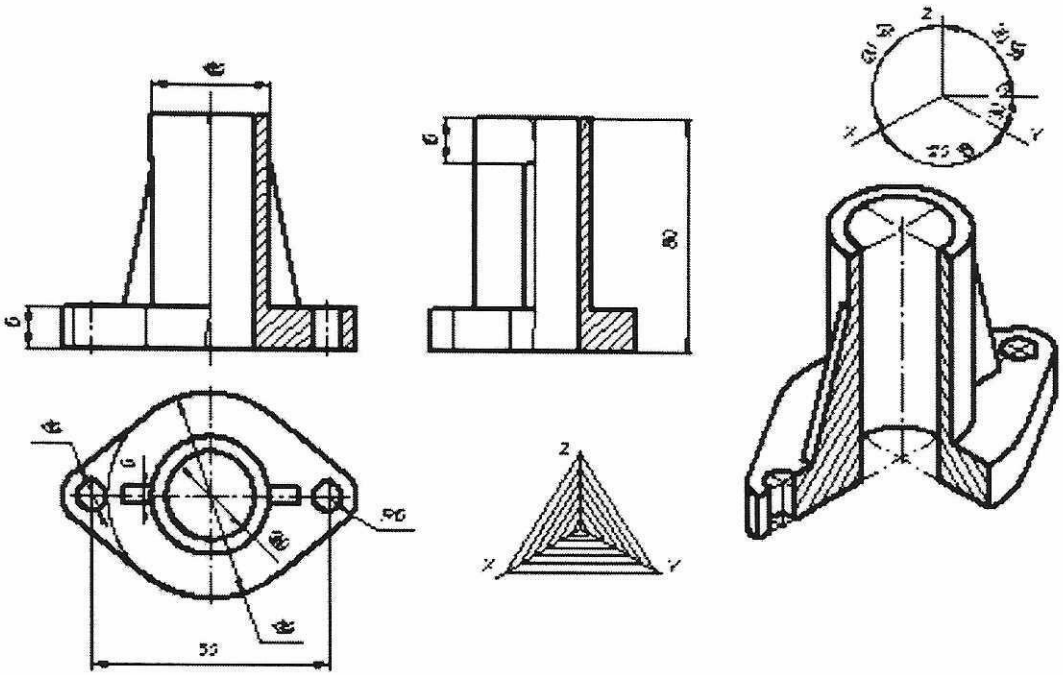

Сурет 2

5. БАҒАЛАУ КРИТЕРИЙЛЕРІ

«Сурет» пәнінен шығармашылық емтиханды бағалау критерийлері

№	Бағалау критерийлері	Балл
1	Қағаздың форматын дұрыс таңдау (көлденең немесе тігінен орналасуы)	5
2	Нақты белгіленген композициялық ортаға сай орналастыру сауаттылығы. Парақтың бетіне композицияның барлық бөліктерін ұтымды сиғызу, бейнені қағазға дұрыс орналастыру дағдысы, композициялық тепетеңдік.	15
3	Қағаз бетіндегі композициялық шешімі, пропорцияны сезуі, көз мөлшері, жарық пен көлеңкенің талдауы, тұтас пішін мен көлемдерін штрих пен сызықтар арқылы көрсетуі.	15
4	Ауа және сызықтық перспектива заңдылықтарын ескеру.	15
	Барлығы:	**50**

Жұмысты бағалау кезінде комиссия олардың мынандай ерекшеліктеріне көңіл бөледі:

50-40 балл – «өте жақсы»

- Композициялық шешімі дұрыс құрылған болуы.
- Перспектива заңдылықтары дұрыс сақталған болуы.
- Нәрсенің, заттардың пішіні жазықтыққа ретімен орналастырылуы.
- Жарық, көлеңке, реңдік қатынастардың шебер табылуы.
- Жұмыстың толық аяқталуы, кеңістікті көрсете білуі.

39-22 балл – «жақсы»

- Композициялық шешімінің дұрыс құрылуы.
- Перспектива заңдылықтарының жалпы сақталуы.
- Нәрсенің, заттардың құрылымы болмашы кемшіліктермен жазықтықта орналасқан болса.
- Жарық, көлеңке, реңдік қатынастар толық берілмей жұмыс жалпы аяқталмаған болса.
- Кеңістікті көрсете алмауы.

21-5 балл – «қанағаттанарлық»

- Композициялық шешімі қате болуы.
- Перспектива заңдылықтары жалпы сақталмауы.
- Нәрсенің, заттардың құрылымы табылмауы.
- Жазықтық бетіне дұрыс орналастырылмауы.
- Жарық, көлеңке, реңдік қатынастар көрсетілмеуі.
- Материалдық қасиеттерін жетік көрсете алмауы.

4-0 балл – «қанағаттанарлықсыз»

- Композиция шешімін таба алмауы.
- Перспектива заңдылықтарының мүлдем сақталмауы.
- Заттардың, нәрсенің пішіні, құрылымы жағынан қате болуы.

«Сурет» пәнінен шығармашылық емтиханды ерекше білім беруді қажет ететін талапкерлерді бағалау критерийлері:

№	Бағалау критерийлері:	балл
1	Қағаздың форматын дұрыс таңдау (көлденең немесе тігінен орналасуы)	10
2	Нақты белгіленген композициялық ортаға сай орналастыру сауаттылығы, бейнені қағазға дұрыс орналастыру дағдысы, композициялық тепе-теңдік.	20
3	Пропорцияны сезуі, көз мөлшері, жарық пен көлеңкенің табылуы.	20
	Барлығы:	50

Жұмыстарды бағалау кезінде комиссия олардың мынандай ерекшеліктеріне көңіл бөледі:

50-40 балл – «өте жақсы»

- Композициялық шешімі дұрыс құрылған болуы.
- Перспектива заңдылықтары дұрыс сақталған болуы.
- Жарық, көлеңке қатынасы.

39-22 балл – «жақсы»

- Композициялық шешімінің дұрыс құрылуы.
- Перспектива заңдылықтарының жалпы сақталуы.
- Нәрсенің, заттардың құрылымы болмашы кемшіліктермен жазықтықта орналасқан болса.
- Кеңістікті көрсете алмауы.

21-5 балл – «қанағаттанарлық»

- Композициялық шешімі қате болуы.
- Перспектива заңдылықтары жалпы сақталмауы.
- Нәрсенің, заттардың құрылымы табылмауы.
- Жазықтық бетіне дұрыс орналастырылмауы.
- Жарық, көлеңке, рендік қатынастар көрсетілмеуі.

4-0 балл – «қанағаттанарлықсыз»

- Композиция шешімін таба алмауы.
- Перспектива заңдылықтарының мүлдем сақталмауы.
- Заттардың, нәрсенің пішіні, құрылымы жағынан қате болуы.

«Сызу» пәнінен шығармашылық емтиханды бағалау критерийлері

№	Бағалау критерийлері	Баллы
1	Берілген көріністің А3 сызба қағазында орналасуы.	10
2	Екі проекцияны сызу, үшінші проекцияны тұрғызу. Аксонометриясы және өлшемдердің дұрыстылығы.	10
3	Графика. Сызба сызықтарының стандарттарының дұрыстылығы. Сызықтардың өзара параллельділігі және перпендикулярдылығы.	15
4	Шрифт. Негізгі жазудың және өлшемдердің дұрыс орындалуы.	15
	Барлығы:	**50**

Талаптар:

- Бейнелеудегі нысанды қағаз бетіне композициялық тұрғыда орналастыру;
- Құрылымдық құрастыру, мықты сурет;
- Сауатты түстік және рендік шешім;
- Бөлшектерді нақтылы түрде рендік пішіндеу;
- Тапсырманың барлық көлемін орындау.

50-40 балл – «өте жақсы»

- Пішім бетіне дұрыс орналастыру.
- Үшінші көрінісін қатесіз орындау.
- Аксонометриялық проекцияның дұрыс тұрғызылуы.
- Сызбаның дұрыс безендірілуі.

39-22 балл – «жақсы»

- Пішім бетіне дұрыс орналастыру.
- Үшінші көрінісін қатесіз орындау.
- Аксонометриялық проекцияның дұрыс тұрғызылуы.
- Өлшемдерді түсірудегі кейбір кателіктер.

21-5 балл – «қанағаттанарлық»

- Пішім бетіне дұрыс орналастыру.
- Үшінші көрінісін қатесіз орындау.
- Аксонометриялық проекциялардың дұрыс орындалмауы.

4-0 балл – «қанағаттанарлықсыз»

- Пішім бетіне дұрыс орналастырылмауы.
- Үшінші көрінісі дұрыс орындалмауы.
- Аксонометриялық проекциясы орындалмауы.

«Сызу» пәнінен шығармашылық емтиханды ерекше білім беруді қажет ететін талапкерлерді бағалау критерийлері:

№	Бағалау критерийлері:	балл
1	Қағаздың форматын дұрыс таңдау (көлденең немесе тігінен орналасуы)	10
2	Нақты белгіленген композициялық ортаға сай орналастыру сауаттылығы, бейнені қағазға дұрыс орналастыру дағдысы, композициялық тепе-теңдік.	20
3	Берілген қойылымның түстік шешімінің үйлесімділігі.	20
	Барлығы:	50

50-40 балл – «өте жақсы»

- Пішім бетіне дұрыс орналастыру.
- Үшінші көрінісін қатесіз орындау.
- Аксонометриялық проекцияның дұрыс тұрғызылуы.
- Сызбаның дұрыс безендірілуі.

39-22 балл – «жақсы»

- Пішім бетіне дұрыс орналастыру.
- Үшінші көрінісін қатесіз орындау.
- Аксонометриялық проекцияның дұрыс тұрғызылуы.
- Өлшемдерді түсірудегі кейбір кателіктер.

21-5 балл – «қанағаттанарлық»

- Пішім бетіне дұрыс орналастыру.
- Үшінші көрінісін қатесіз орындау.
- Аксонометриялық проекциялардың дұрыс орындалмауы.

4-0 балл – «қанағаттанарлықсыз»

- Пішім бетіне дұрыс орналастырылмауы.
- Үшінші көрінісі дұрыс орындалмауы.
- Аксонометриялық проекциясы орындалмауы.

ӘДЕБИЕТТЕР

1. Осмоловская О.В., Мусатов А.А. «Рисунок по представлению» учебное пособие М., «Архитектура-С» 2012г.
2. Ломоносова М. Т. Графика и живопись. Учебное пособие. - М., Астель, 2006. – 202с
3. Штаничева Наталья Сергеевна, Денисенко Виктор Иванович. Живопись. Учебное пособие для ВУЗов Академический проект, 2009 г.
4. Д Анрие, Касан А., Дитрих Ф. Основы живописи. Полное учебное пособие. Композиция, перспектива, живопись АСТ, 2020 г.
5. Ли, Н.Г. Основы учебного академического рисунка: учебник для вузов/Н.Г. Ли. - М.: Эксмо, 2007.
6. Ли Н.Г. -Рисунок. Основы учебного академического рисунка. Учебник,-М.: Эксмо 2011.
7. Беляева С.Е., Розанов Е.А. Спец рисунок и художественная графика. М.: 2006
8. Тихонов С.В. «Рисунок» учебное пособие для вузов, М., изд-во «Архитектура», 2001г.
9. Кирцер, Ю. М. Рисунок и живопись: Учеб. Пособие.6-е изд., - М.: Высш. шк., 2005 г.
10. Тихонов С.В. «Рисунок» учебное пособие для вузов, М., изд-во «Архитектура», 2001г.